COTTO D'ESTE
Nuove Superfici

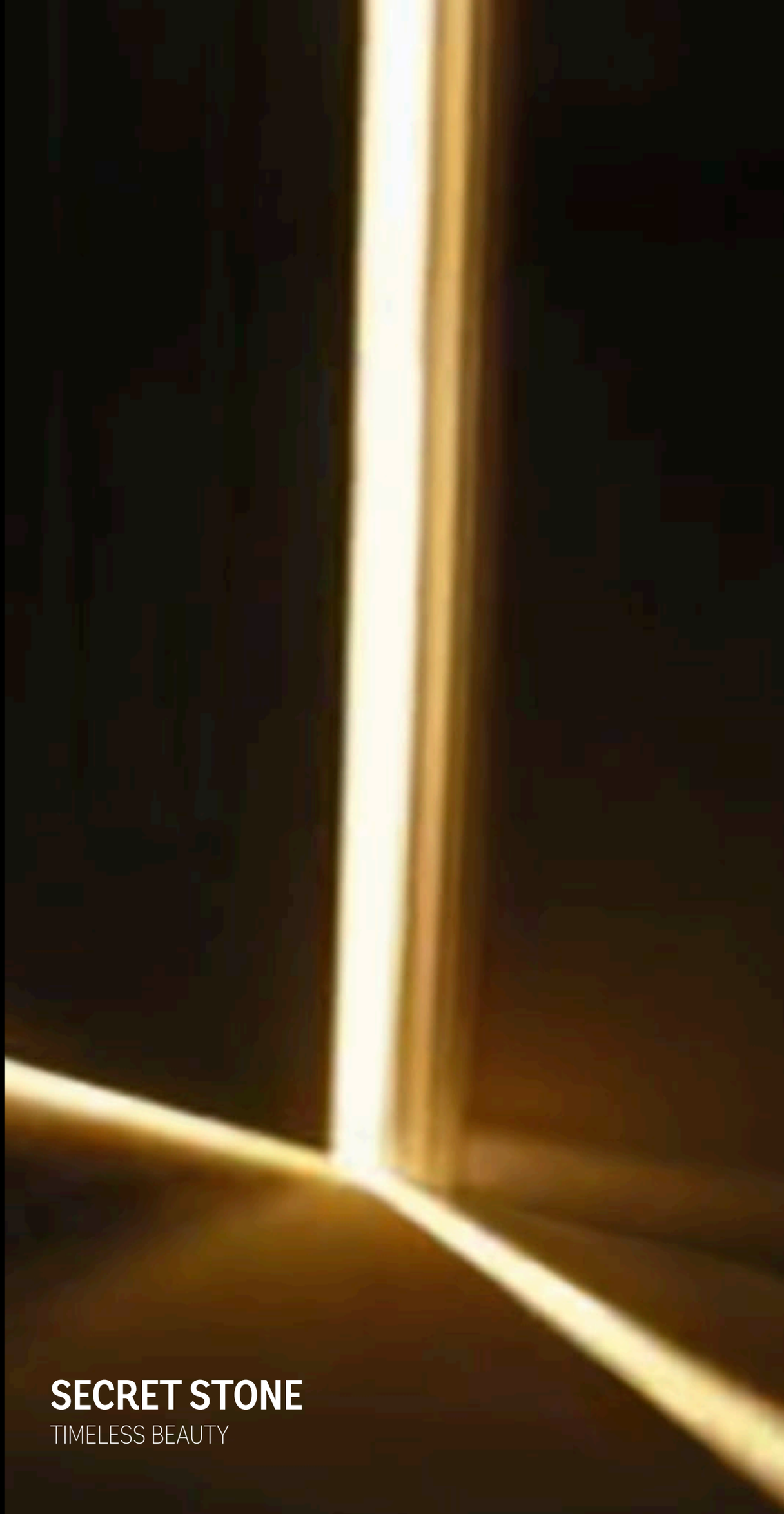

SECRET STONE

TIMELESS BEAUTY

COTTO D'ESTE®

NuoveSuperfici

LA
BELLEZZA
IN
CERAMICA

SECRET STONE

TIMELESS BEAUTY

Un mistero mediorientale di eleganza e armonia, scritto nel linguaggio segreto della pietra e custodito dalle sabbie del deserto, riportato alla luce da Cotto d'Este.

Secret Stone è un prodotto straordinario, il risultato di una ricerca appassionante sulla pietra di Gerusalemme e della capacità di Cotto d'Este di raccoglierne la bellezza e superarne la qualità.

Le più belle e rare varietà cromatiche e le più significative stratificazioni riprodotte in altissima definizione, l'alta tecnologia produttiva e le ricercate finiture superficiali fanno di Secret Stone una collezione in gres porcellanato spessorato dal realismo senza precedenti.

Una pietra ideale per i professionisti che ricercano per i loro progetti architettonici soluzioni esclusive e di prestigio.

COTTO D'ESTE®
NuoveSuperfici

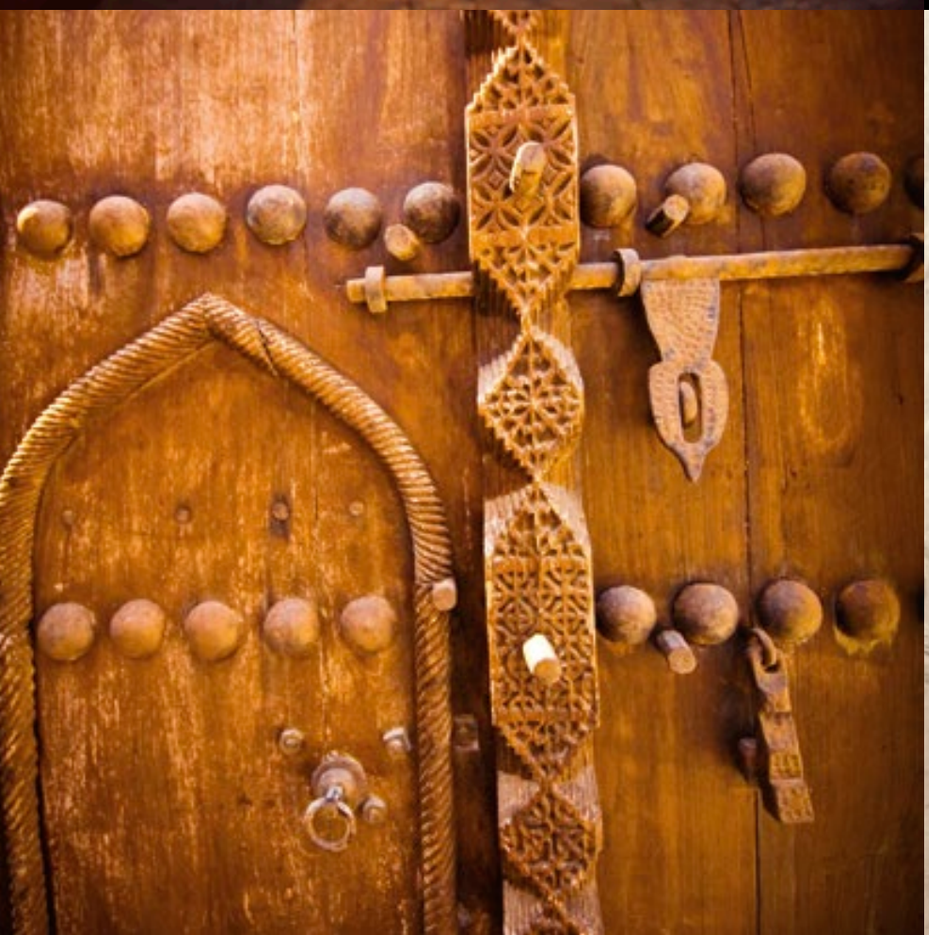

SECRET STONE TIMELESS BEAUTY

A Middle Eastern mystery of elegance and harmony, written in the secret of the stone and guarded by the desert sands, unearthed by Cotto d'Este.

Secret Stone is an amazing product, the result of fascinating research into Jerusalem stone and Cotto d'Este's capacity to capture its beauty and improve its quality.

The most beautiful and rarest varieties of colour and the most beautiful strata are reproduced in high definition. The high technology production process and refined surface finishes make the Secret Stone collection of thickened porcelain stoneware unprecedented in terms of realism.

A stone which is ideal for professionals seeking exclusive and prestige solutions for their architectural designs.

cm 60x60

cm 90x90

COLOURS AND SIZES

GRIP

NATURAL

HONED

SURFACES

PRECIOUS BEIGE NATURAL RETT.
cm 60x60 - 30x60

PRECIOUS BEIGE NATURAL RETT.
cm 60x60 - 30x60

PRECIOUS BEIGE NATURAL RETT.
cm 60x60

PRECIOUS BEIGE HONED RETT.
cm 60X120
Gradino Plus / Thin step tread Plus (cm 34x120)

MYSTERY WHITE HONED RETT.
cm 90X90

MYSTERY WHITE HONED RETT.
cm 90X90

MYSTERY WHITE GRIP RETT.
cm 60X60

Alghe, nerinee e conchiglie fossili, venature calcaree, sfumature minerali: ogni pezzo è come una bellissima pagina di storia geologica, fissata nella pietra dal paziente lavoro di tempo e natura.

Algae, nerine and fossil shells, limestone veins, mineral nuances: each piece is like a beautiful page of geologic history, set in stone by the patient work of time and nature.

RARE DARK NATURAL RETT.
cm 90x90

RARE DARK HONED RETT.
cm 60X120

RARE DARK HONED RETT.
cm 60X120

SHADOW GREY NATURAL RETT.
cm 60X120

SHADOW GREY NATURAL RETT.
cm 90X90

SHADOW GREY HONED RETT.
cm 60x120

SHADOW GREY HONED RETT.
cm 60X120

14mm

EXTRA THICK PORCELAIN STONEWARE

GRES PORCELLANATO SPESSORATO
EXTRA THICK PORCELAIN STONEWARE

Conforme/In compliance with: ISO 13006-G, EN 14411-G, ANSI A137.1

Massa/Body: **Bla UGL - IMPASTO COLORATO / FULL COLOR**
Decorazione/Decoration: **INKJET - EFFETTO 3D / 3D EFFECT**

PRESSATO 3 VOLTE. Per una perfetta compattazione della materia prima, l'impasto viene pressato con 3 battute in sequenza e una forza massima di 6.200 tonnellate.
COTTO PER OLTRE 90 MINUTI FINO A 1230°C. Solo una cottura lunga oltre il doppio della media del gres tradizionale di spessore 10 mm e temperature così elevate consentono una perfetta greificazione della massa. Questo si traduce in resistenza e inalterabilità delle superfici nel tempo.

PRESSED 3 TIMES. To guarantee perfect compacting of the raw material, the body is pressed 3 times, with a sequence of 3 press strokes, and at a maximum force of 6200 tons.
FIRED FOR OVER 90 MINUTES UP TO 1230°C. Only a firing cycle that is twice as long as the average cycle for conventional 10 mm thick porcelain stoneware and high temperatures can allow for perfect vitrification of the body. This results in resistance and surfaces that resist time and wear.

ALTAMENTE SPESSORATO
14 mm

HIGH THICKNESS
14 mm

GUARDA IL TEST DEL CARICO DI ROTTURA

WATCH THE BREAKING LOAD TEST

≥620kg
ISO10545-4

3 VOLTE PIU RESISTENTE AL CARICO DI ROTTURA
RISPETTO ALLA MEDIA DEI PRODOTTI GENERALI IN SPESSORE 10 mm

ON AVERAGE 3 TIMES MORE RESISTANT TO BREAKING
WITH RESPECT TO GENERAL PRODUCTS WITH A THICKNESS OF 10 mm

20 ANNI YEARS GARANZIA GUARANTEE

GARANTITO FINO A 20 ANNI
LA BELLEZZA E LA STRAORDINARIA QUALITÀ DEI NOSTRI PAVIMENTI SONO VALORI CHE DURANO NEL TEMPO

GUARANTEED UNTIL 20 YEARS
THE BEAUTY AND EXTRAORDINARY QUALITY OF OUR FLOORS ARE VALUES THAT RESIST TIME

STRAORDINARIA PLANARITÀ
ANCHE NEI GRANDI FORMATI

EXTRAORDINARY FLATNESS
EVEN WITH LARGE SIZES

FACILE
DA PULIRE

EASY
TO CLEAN

PIÙ RESISTENTE AGLI URTI
LA SUPERFICIE DELLE MATTONELLE DI SPESSORE 14 MM DIMOSTRA UNA ECCEZIONALE RESISTENZA AGLI URTI, COME CERTIFICANO I TEST A NORMA CSTB

MORE RESISTANT TO IMPACT
THE SURFACE OF 14 MM THICK TILES HAS AN EXCELLENT RESISTANCE TO IMPACT, AS CERTIFIED BY TESTS PERFORMED IN COMPLIANCE WITH CSTB STANDARDS

CARRABILE
RESISTE AL TRANSITO DI AUTOMEZZI PESANTI NEI FORMATI FINO A 60X60 (SE POSATI CORRETTAMENTE SU SOTTOFONDI IDONEI ALLA DESTINAZIONE D'USO)

TRANSITABLE
WITH SIZES UP TO 60X60 CM, RESISTS TRAFFIC OF HEAVY MOTOR VEHICLES (IF CORRECTLY INSTALLED ON SUBSTRATES THAT ARE SUITABLE FOR THE INTENDED USE)

Microban antimicrobial product protection

ANTIBATTERICO
GRAZIE ALLA TECNOLOGIA INTEGRATA SEMPRE ATTIVA

ANTIMICROBIAL
THANKS TO INTEGRATED TECHNOLOGY WHICH IS ALWAYS ACTIVE

ECOSOSTENIBILE
MINORI EMISSIONI DI CO_2, MINOR CONSUMO DI MATERIE PRIME E MINOR PRODUZIONE DI SCARTI E TRASPORTI. FONTI ENERGETICHE RINNOVABILI

ECO-FRIENDLY
LESS ENERGY CONSUMPTION AND LESS CO_2 EMISSIONS, LESS CONSUMPTION OF RAW MATERIALS, LESS PRODUCTION OF WASTE AND LESS POLLUTION DUE TO TRANSPORT. RENEWABLE ENERGY SOURCES

CARATTERISTICHE TECNICHE
TECHNICAL FEATURES

RESISTENZA ALLO SCIVOLAMENTO **SLIPPERING RESISTANCE**	
DIN 51130	**R11** GRIP - **R10** NATURAL
DIN 51097	**C(A+B+C)** GRIP - **B(A+B)** NATURAL
BCR-TORTUS	**μ > 0,40** GRIP, NATURAL, HONED
ANSI A137.1-BOT 3000	**DCOF ≥ 0,42** GRIP, NATURAL, HONED
UNE ENV 12633 Pendulum	**CLASE 3** GRIP - **CLASE 1** HONED
BS 7976 British pendulum test	**PTV 36+Wet - Slider 96** GRIP
CARICO DI ROTTURA (S) - Valore medio **BREAKING STRENGHT (S) - Average value**	
ISO 10545-4	**≥ 620 kg (≥ 6080 N)**
ASTM C 648	**≥ 1364 lbs**
RESISTENZA ALLA FLESSIONE - Valore medio **BENDING STRENGHT - Average value**	
ISO 10545-4	**≥ 510 kg/cm² (≥ 50 N/mm²)**
RESISTENZA ALL'ABRASIONE PROFONDA - Valore medio **DEEP ABRASION RESISTANCE - Average value**	
ISO 10545-6	**≤ 134 mm³**
RESISTENZA ALLE MACCHIE **STAIN RESISTANCE**	
ISO 10545-14	**CLASSE 5**
RESISTENZA ALL'ATTACCO CHIMICO **RESISTANCE TO CHEMICAL ETCHING**	
ISO 10545-13	**ULA-UHA** *No acido fluoridrico e derivati* *Not resistant to hydrofluoric acid and derivatives*
ASSORBIMENTO D'ACQUA **WATER ABSORPTION**	
ISO 10545-3	**≤ 0,05%**
RESISTENZA AL GELO **FROST RESISTANCE**	
ISO 10545-12	**INGELIVO - FROST PROOF**
STONALIZZAZIONE **DESHADING**	
ANSI A137.1	**V2**

PULIBILITÀ
PULIBILITY

VISIBILITÀ DELLE IMPRONTE - Metodo Cotto d'Este
Questa classificazione specifica il grado di visibilità delle impronte rilasciate sul pavimento dopo il passaggio con scarpe sporche di polvere.
A - Impronta non visibile
B - Impronta poco visibile
C - Impronta molto visibile. Ideale per rivestimenti e consigliato per pavimenti solo in ambienti residenziali.

TREAD MARK VISIBILITY - Cotto d'Este method
This classification specifies the visibility degree of the tread marks left on the floor after walking with shoes dirty of dust.
A - Tread mark not visible
B - Tread mark not very visible.
C - Tread mark very visible. Ideal for wall installation and recommended for floor installation in residential areas only.

A HONED - **B** GRIP, NATURAL

FACILITÀ DI PULIZIA - Metodo Cotto d'Este
Il metodo consiste nel classificare il grado di facilità nella rimozione dello sporco generico mediante pulizia manuale con detergente debole.
Grado 1 - Molto facile, nessuna resistenza dello sporco, rimozione immediata.
Grado 2 - Facile, leggera resistenza dello sporco, rimozione veloce.
Grado 3 - Meno facile, maggiore resistenza dello sporco, rimozione lenta. Si consiglia detergente forte. Ideale per rivestimenti e consigliato per pavimenti solo in ambienti residenziali.

CLEANING EASINESS - Cotto d'Este method
The method consists in classifying the easiness grade in removing general dirt by manual cleaning with mild detergent.
Grade 1 - Very easy, no resistance of the dirt, immediate removal.
Grade 2 - Easy, light resistance of the dirt, fast removal.
Grade 3 - Less easy, higher resistance of the dirt, slow removal. A strong detergent is recommended. Ideal for wall installation and recommended for floor installation in residential areas only.

2

CERTIFICAZIONI
CERTIFICATIONS

EN 14411

Le DOP sono disponibili sul sito internet www.cottodeste.it
DOP are available on the website www.cottodeste.it

UNI EN ISO 9001:2008 — CERTIQUALITY — SISTEMA DI GESTIONE QUALITÀ CERTIFICATO
Sistema di gestione della qualità siti produttivi
Quality management system of production sites

UNI EN ISO 14001:2004 — CERTIQUALITY — SISTEMA DI GESTIONE AMBIENTALE CERTIFICATO
Sistema di gestione ambientale siti produttivi
Environmental management system of production sites

EMAS — GESTIONE AMBIENTALE VERIFICATA reg. n. I-000309
STABILIMENTO DI FINALE EMILIA (MO)

EMAS — GESTIONE AMBIENTALE VERIFICATA reg. n. I-000239
STABILIMENTO DI TOANO (RE)

Cotto d'Este, tramite la holding Panariagroup Industrie Ceramiche S.p.A., è membro dello U.S. Green Building Council e del Green Building Council Italia.

Cotto d'Este, through Panariagroup Industrie Ceramiche S.p.A. holding, is a member of the U.S.Green Building Council and of the Italian Green Building Council.

Partner KlimaHaus CasaClima®

Ceramics of Italy

GREEN MISSION

SANO SICURO ECOSOSTENIBILE. Cotto d'Este ha scelto di schierarsi in difesa del pianeta. Lo ha fatto e continua a farlo ogni giorno con azioni concrete, attraverso investimenti in tecnologie più evolute e scelte produttive che rispondono a logiche di ecosostenibilità.
Perché in fondo, pur essendo il risultato di un processo industriale complesso e tecnologicamente avanzato, la ceramica resta un prodotto naturale. Una ricetta semplice, fatta di pochi elementi essenziali come terra, acqua e fuoco, consente di ottenere un prodotto resistente e versatile, pratico e igienico, che vanta un elevato valore in termini di bellezza e design. Tanto più se la filiera produttiva dialoga con l'ambiente in maniera responsabile: riducendo il fabbisogno di materie prime, riciclando acque e scarti di lavorazione, impiegando energie rinnovabili e gestendole con impianti ad alta efficienza. Riducendo in sostanza l'impronta ecologica che la produzione industriale imprime sulla superficie del pianeta.

HEALTHY SAFE ECOFRIENDLY. Cotto d'Este has chosen to take a stand in defence of the planet. The company has an on-going commitment to mimise its environmental impact through concrete actions carried out every day. These include investing in the most advanced technologies and making production decisions based on logics of sustainability.
Despite being the result of a complex industrial and technologically advanced process, ceramics are a natural product. Following a simple recipe, composed of a few essential elements such as earth, fire and water, it is possible to obtain a strong, versatile, practical and hygienic product, which has a high value in terms of beauty and design. This is particularly the case if the production chain interacts with the environment in a responsible way by reducing the need for raw materials, recycling water and waste products, using renewable energy and managing the process with high-efficiency systems, thus substantially reducing the carbon footprint that the industrial production leaves on the surface of the planet.

SECRET STONE

TIMELESS BEAUTY

COLORI / COLOURS

MYSTERY WHITE

PRECIOUS BEIGE

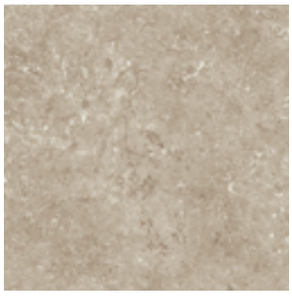

SHADOW GREY

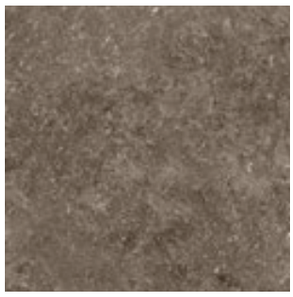

RARE DARK

SPESSORE / THICKNESS

14mm

EXTRA THICK PORCELAIN STONEWARE

SUPERFICI E FINITURE / SURFACES AND FINISHING

NATURAL RETTIFICATA E ROMPIFILO / RECTIFIED AND CHAMFER
HONED LAPPATA, RETTIFICATA E ROMPIFILO / HONED, RECTIFIED AND CHAMFER
GRIP RETTIFICATA E ROMPIFILO / RECTIFIED AND CHAMFER

FORMATI / SIZES

90X90 cm	60X120 cm	60X60 cm	30X60 cm
36”x36”	24”x48”	24”x24”	12”x24”
NATURAL	NATURAL	NATURAL	NATURAL
HONED	HONED	HONED	HONED
		GRIP	GRIP

PEZZI SPECIALI / SPECIAL PIECES

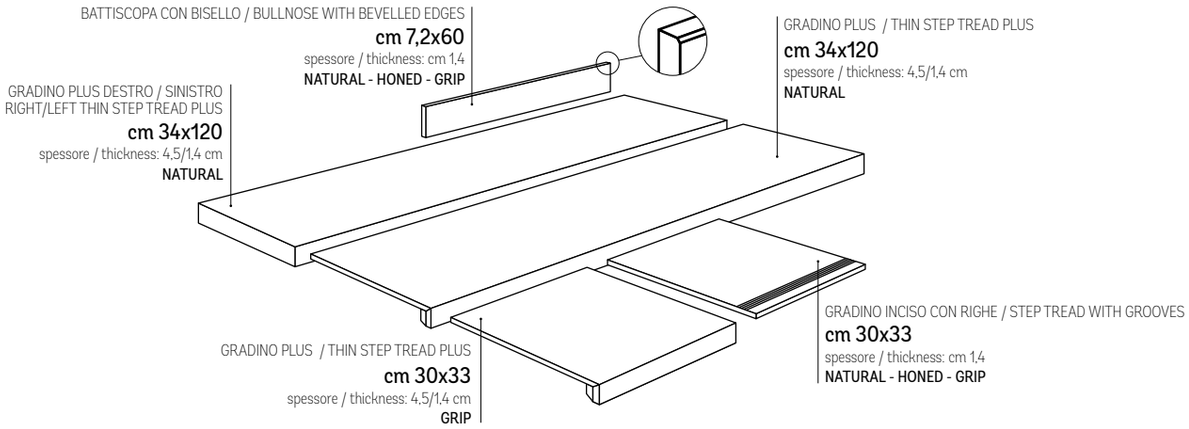

GARANZIA / WARRANTY

20 ANNI YEARS GARANZIA GUARANTEE

MADE IN ITALY

20 ANNI RESIDENZIALE E PUBBLICO
20 YEARS RESIDENTIAL AND PUBLIC

PROTEZIONE ANTIBATTERICA ANTIMICROBIAL PROTECTION

Microban® antimicrobial product protection

NATURAL - HONED

COTTO D'ESTE®

NuoveSuperfici

LA
BELLEZZA
IN
CERAMICA

COTTO D'ESTE®
NuoveSuperfici

LA
BELLEZZA
IN
CERAMICA

Via Emilia Romagna, 31 - 41049 Sassuolo (MO) Italy
+39 0536 814 911 - fax +39 0536 814 921
cottodeste.it - info@cottodeste.it
PANARIAGROUP INDUSTRIE CERAMICHE S.p.A.

FOLLOW US ON: